DANA BREVINI®
Motion Systems

Posiplan Drives

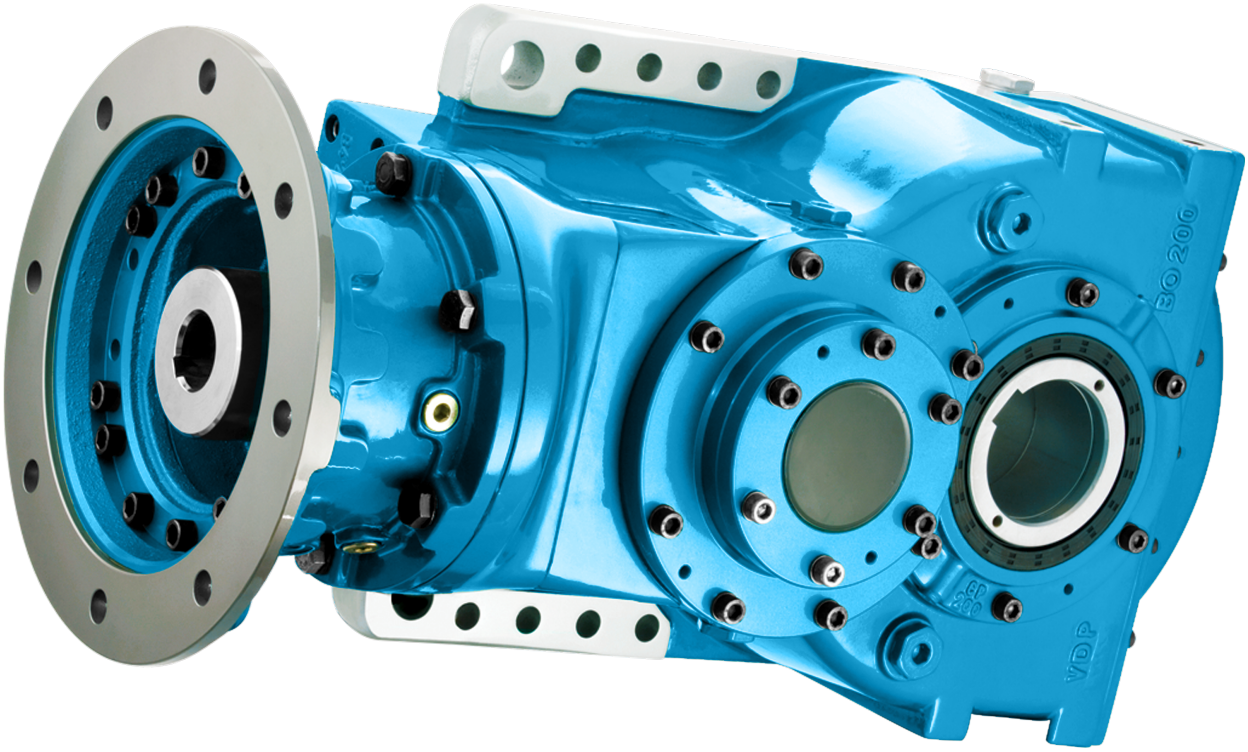

Size 21

Planetary helical gearboxes / Planeten-Stirnradgetriebe / Réducteurs à arbres cylindriques / Reductores con ejes paralelos / Redutores de eixos paralelos

		n_1= 3000 min^{-1}			n_1= 1500 min^{-1}			n_1= 1000 min^{-1}			T_{2ISO} [Nm]	P_T [kW]
	i_{eff}	n_2 [min^{-1}]	P_{N1} [kW]	T_{N2} [Nm]	n_2 [min^{-1}]	P_{N1} [kW]	T_{N2} [Nm]	n_2 [min^{-1}]	P_{N1} [kW]	T_{N1} [Nm]		
PH221 - E	**13,42**	224	139,07	5 820	112	85,61	7 170	74,5	64,45	8 100	12 640	50 (*)
	15,84	189	139,07	6 875	94,7	85,61	8 460	63,1	64,45	9 560	11 800	
	18,32	164	129,78	7 415	81,9	79,89	9 130	54,6	60,15	10 310	11 800	
	22,28	135	110,70	7 695	67,3	68,14	9 470	44,9	51,31	10 700	11 800	
	26,46	113	96,26	7 950	56,7	59,25	9 785	37,8	44,61	11 050	11 800	
	31,85	94,2	81,83	8 130	47,1	48,95	9 730	31,4	33,47	9 980	10 435	
	35,37	84,8	66,36	7 325	42,4	40,85	9 015	28,3	29,15	9 650	10 435	
PH321 - E	**47,24**	63,5	49,57	7 230	31,8	30,51	8 900	21,2	22,97	10 050	12 640	37
	54,62	54,9	49,66	8 375	27,5	30,57	10 310	18,3	23,02	11 645	12 640	
	64,47	46,5	49,66	9 885	23,3	30,52	12 150	15,5	21,08	12 590	11 800	
	74,54	40,2	48,83	11 240	20,1	26,57	12 230	13,4	18,62	12 860	11 800	
	83,07	36,1	35,55	9 120	18,1	21,87	11 220	12,0	16,04	12 340	12 640	
	90,66	33,1	41,44	11 600	16,5	22,28	12 475	11,0	15,77	13 240	11 800	
	98,05	30,6	35,54	10 760	15,3	20,84	12 620	10,2	14,75	13 395	11 800	
	113,4	26,5	32,97	11 540	13,2	17,73	12 415	8,82	12,57	13 200	11 800	
	131,0	22,9	29,05	11 750	11,5	15,22	12 310	7,63	10,41	12 625	11 800	
	137,9	21,8	27,43	11 680	10,9	15,02	12 790	7,25	10,65	13 600	11 800	
	164,4	18,2	24,23	12 300	9,12	13,42	13 625	6,08	9,42	14 340	11 800	
	195,3	15,4	20,05	12 090	7,68	10,47	12 625	5,12	7,16	12 945	11 800	
PH421 - E	**166,3**	18,0	20,74	10 540	9,02	12,77	12 980	6,01	9,40	14 325	12 640	30
	192,3	15,6	18,74	11 010	7,80	11,54	13 555	5,20	8,15	14 365	12 640	
	222,3	13,5	18,78	12 760	6,75	10,52	14 290	4,50	7,15	14 580	12 640	
	262,4	11,4	15,83	12 695	5,72	8,79	14 095	3,81	6,20	14 920	11 800	
	292,4	10,3	13,95	12 465	5,13	7,28	13 015	3,42	4,98	13 350	12 640	
	338,1	8,87	12,18	12 580	4,44	6,36	13 135	2,96	4,35	13 475	12 640	
	369,0	8,13	12,29	13 860	4,07	6,56	14 790	2,71	4,43	15 000	11 800	
	411,2	7,30	10,13	12 735	3,65	5,29	13 300	2,43	3,62	13 640	12 640	
	448,8	6,69	10,21	14 000	3,34	5,47	15 000	2,23	3,65	15 000	11 800	
	488,5	6,14	8,62	12 870	3,07	4,50	13 445	2,05	3,08	13 790	12 640	
	516,6	5,81	8,87	14 000	2,90	4,75	15 000	1,94	3,17	15 000	11 800	
	576,5	5,20	7,95	14 000	2,60	4,26	15 000	1,73	2,84	15 000	11 800	
	628,3	4,78	7,29	14 000	2,39	3,91	15 000	1,59	2,60	15 000	11 800	
	669,1	4,48	6,85	14 000	2,24	3,67	15 000	1,49	2,45	15 000	11 800	
	761,8	3,94	6,01	14 000	1,97	3,22	15 000	1,31	2,15	15 000	11 800	
	813,7	3,69	5,63	14 000	1,84	3,02	15 000	1,23	2,01	15 000	11 800	
	907,7	3,31	4,80	13 310	1,65	2,50	13 895	1,10	1,71	14 255	11 800	
	1002	2,99	4,57	14 000	1,50	2,45	15 000	1,00	1,63	15 000	11 800	
	1148	2,61	3,85	13 505	1,31	2,01	14 100	0,87	1,38	14 570	11 800	
	1194	2,51	3,84	14 000	1,26	2,06	15 000	0,84	1,37	15 000	12 640	
	1339	2,24	3,33	13 635	1,12	1,74	14 235	0,75	1,22	14 920	11 800	
	1680	1,79	2,73	14 000	0,89	1,46	15 000	0,60	0,97	15 000	11 800	
	1996	1,50	2,29	13 975	0,75	1,17	14 235	0,50	0,78	14 235	11 800	

Rapporti superiori sono possibili. Contattare il ns. Servizio Tecnico Commerciale per eventuali richieste
(*) Per posizioni di montaggio V5/V6 PT=40kW - For mounting position V5/V6 PT=40kW

Higer ratios are available. Contact our Technical Service for possible questions
Höhere Übersetzungen sind möglich, Kontaktieren Sie unseren technischen Vertriebsservice für Ihre Anfragen
Rapports supérieurs possibles, contacter notre service technico-commercial pour toute information
Una relación superior es possible. Solicitar información a nuestro Servicio Técnico Comercial
Relações superiores podem ser disponíveis. Entre em contato com o nosso Serviço Técnico Comercial para obter informações

Planetary helical gearboxes / Planeten-Stirnradgetriebe / Réducteurs à arbres cylindriques / Reductores con ejes paralelos / Redutores de eixos paralelos

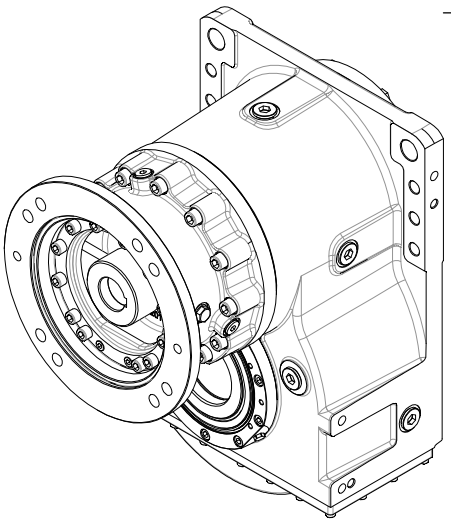

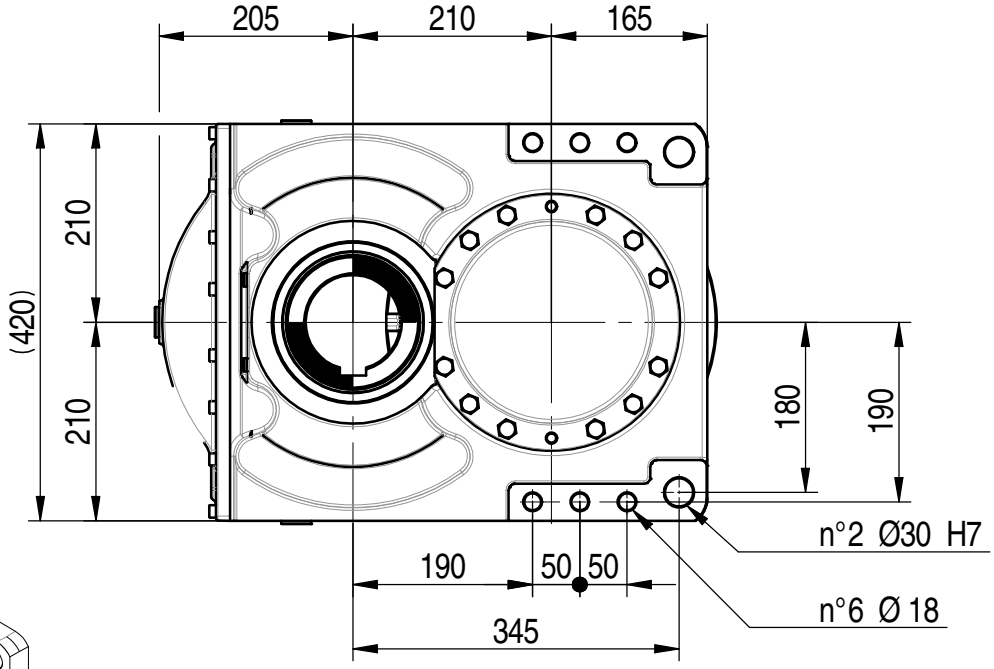

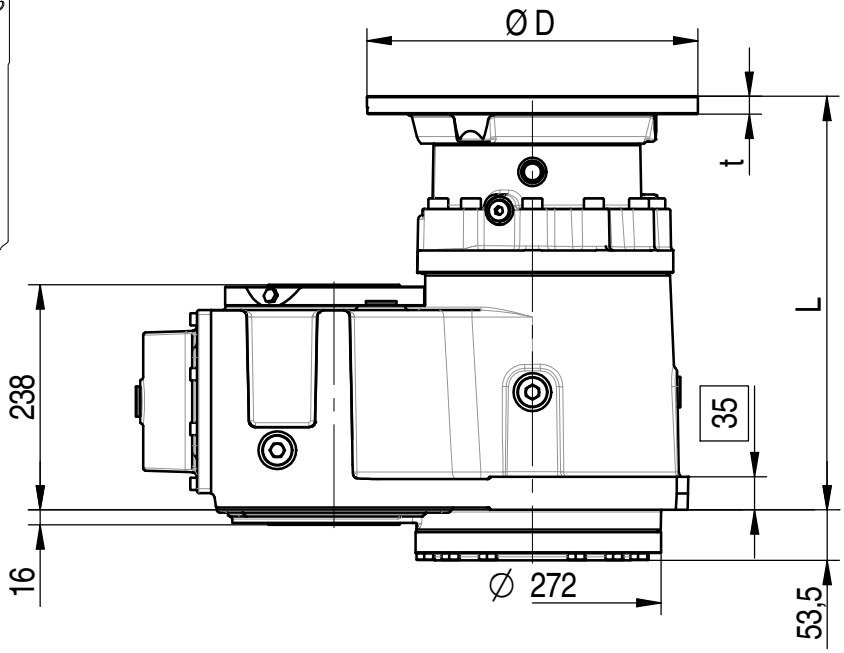

	Predisosizini IEC / IEC adaptor / IEC-Motorlaterne Prédisposition IEC / Predisposición para el motor IEC / Adaptador IEC									
	INPUT 00	80	90	100-112	132	160	180	200	225	
	-	200	200	250	300	350	350	400	450	D
	-	14,5	14,5	15	18	19	19	19	22	t
PH221 - E	361 (220 Kg)	-	-	-	-	437,5 (240 Kg)	437,5 (240 Kg)	437,5 (240 Kg)	467,5 (250 Kg)	L (Peso*) (Weight*)
PH321 - E	421,5 (228 Kg)	433,5 (233 Kg)	433,5 (233 Kg)	441,5 (233 Kg)	462,5 (238 Kg)	498 (248 Kg)	498 (248 Kg)	498 (248 Kg)	-	
PH421 - E	458 (233 Kg)	472,5 (238 Kg)	472,5 (238 Kg)	480,5 (238 Kg)	516,5 (243 Kg)	542 (253 Kg)	542 (253 Kg)	-	-	

(*) I pesi sono indicativi / Weights are indicative

Bevel planetary helical gearboxes / Planeten-Kegelstirnradgetriebe / Réducteurs à arbres cylindro-côniques / Reductores con ejes perpendiculares / Redutores de eixos ortogonais

		n_1= 3000 min^{-1}			n_1= 1500 min^{-1}			n_1= 1000 min^{-1}			T_{2ISO} [Nm]	P_T [kW]
	i_{eff}	n_2 [min^{-1}]	P_{N1} [kW]	T_{N2} [Nm]	n_2 [min^{-1}]	P_{N1} [kW]	T_{N2} [Nm]	n_2 [min^{-1}]	P_{N1} [kW]	T_{N1} [Nm]		
BPH321 - E BPC321 - E	**30,20**	99,3	78,38	7 275	49,7	48,25	8 955	33,1	36,33	10 115	12 640	33 (*)
	34,39	87,2	71,56	7 565	43,6	44,05	9 310	29,1	33,17	10 515	12 230	
	39,76	75,4	68,32	8 350	37,7	42,05	10 280	25,1	31,66	11 610	12 640	
	48,36	62,0	58,16	8 645	31,0	35,80	10 640	20,7	26,96	12 020	12 640	
	57,08	52,6	58,16	10 205	26,3	32,91	11 545	17,5	22,42	11 800	11 800	
	69,12	43,4	46,39	9 855	21,7	28,56	12 130	14,5	19,84	12 640	12 640	
	81,59	36,8	45,09	11 305	18,4	23,53	11 800	12,3	15,69	11 800	11 800	
	99,23	30,2	37,53	11 445	15,1	19,35	11 800	10,1	12,90	11 800	11 800	
BPH421 - E BPC421 - E	**106,2**	28,2	32,84	10 610	14,1	20,12	13 000	9,41	13,41	13 000	12 640	28
	121,0	24,8	29,96	11 030	12,4	17,65	13 000	8,26	11,77	13 000	12 230	
	140,0	21,4	29,69	12 640	10,7	16,09	13 700	7,14	10,73	13 700	12 640	
	161,8	18,5	25,84	12 720	9,27	13,92	13 700	6,18	9,28	13 700	12 640	
	170,2	17,6	24,35	12 610	8,81	13,13	13 600	5,87	8,96	13 920	12 640	
	200,9	14,9	20,72	12 660	7,47	11,49	14 040	4,98	7,85	14 400	11 800	
	232,3	12,9	18,31	12 935	6,46	10,13	14 320	4,30	6,92	14 680	11 800	
	248,1	12,1	17,31	13 060	6,05	9,50	14 340	4,03	6,54	14 800	11 800	
	282,5	10,6	15,49	13 315	5,31	8,36	14 375	3,54	5,84	15 065	11 800	
	325,2	9,22	13,75	13 600	4,61	7,35	14 550	3,07	5,17	15 350	11 800	
	395,6	7,58	11,64	14 010	3,79	6,20	14 930	2,53	4,36	15 750	11 800	
	479,7	6,25	9,82	14 330	3,13	5,25	15 310	2,08	3,69	16 160	11 800	
	491,2	6,11	9,60	14 340	3,05	5,14	15 365	2,04	3,61	16 200	11 800	
	565,4	5,31	8,36	14 375	2,65	4,55	15 650	1,77	3,14	16 200	11 800	
	583,4	5,14	8,11	14 385	2,57	4,44	15 750	1,71	3,10	16 500	11 800	
	687,6	4,36	7,01	14 655	2,18	3,84	16 060	1,45	2,63	16 500	11 800	
	706,4	4,25	6,38	13 700	2,12	3,19	13 700	1,42	2,13	13 700	12 640	
	1 014	2,96	5,00	15 425	1,48	2,67	16 500	0,99	1,78	16 500	11 800	
BPH521 - E BPC521 - E	**823,0**	3,65	5,48	13 600	1,82	2,74	13 600	1,22	1,83	13 600	12 640	26
	1 001	3,00	4,70	14 160	1,50	2,40	14 500	1,00	1,60	14 500	12 640	
	1 150	2,61	4,47	15 500	1,30	2,38	16 500	0,87	1,59	16 500	11 800	
	1 422	2,11	3,62	15 500	1,06	1,93	16 500	0,70	1,28	16 500	11 800	
	1 610	1,86	3,20	15 500	0,93	1,70	16 500	0,62	1,13	16 500	11 800	
	1 729	1,74	2,98	15 500	0,87	1,58	16 500	0,58	1,06	16 500	11 800	
	1 999	1,50	2,57	15 500	0,75	1,37	16 500	0,50	0,91	16 500	11 800	
	2 254	1,33	2,28	15 500	0,67	1,21	16 500	0,44	0,81	16 500	11 800	
	2 447	1,23	1,97	14 500	0,61	0,98	14 500	0,41	0,66	14 500	12 640	
	2 935	1,02	1,75	15 500	0,51	0,92	16 300	0,34	0,61	16 300	11 800	
	3 570	0,84	1,44	15 500	0,42	0,77	16 500	0,28	0,51	16 500	11 800	
	4 043	0,74	1,27	15 500	0,37	0,68	16 500	0,25	0,45	16 500	11 800	
	5 020	0,60	1,02	15 500	0,30	0,55	16 500	0,20	0,36	16 500	11 800	
	5 963	0,50	0,86	15 500	0,25	0,46	16 500	0,17	0,31	16 500	11 800	
	7 028	0,43	0,73	15 500	0,21	0,39	16 500	0,14	0,26	16 500	11 800	

Rapporti superiori sono possibili. Contattare il ns. Servizio Tecnico Commerciale per eventuali richieste
(*) Per posizioni di montaggio B6/V5/V6 PT=27kW - For mounting position B6/V5/V6 PT=27kW

Higer ratios are available. Contact our Technical Service for possible questions
Höhere Übersetzungen sind möglich, Kontaktieren Sie unseren technischen Vertriebsservice für Ihre Anfragen
Rapports supérieurs possibles, contacter notre service technico-commercial pour toute information
Una relación superior es possible. Solicitar información a nuestro Servicio Técnico Comercial
Relações superiores podem ser disponíveis. Entre em contato com o nosso Serviço Técnico Comercial para obter informações

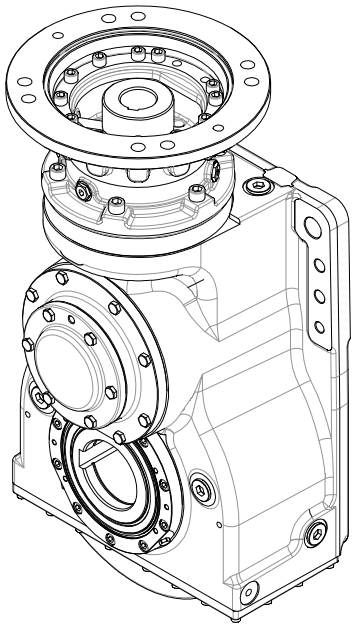

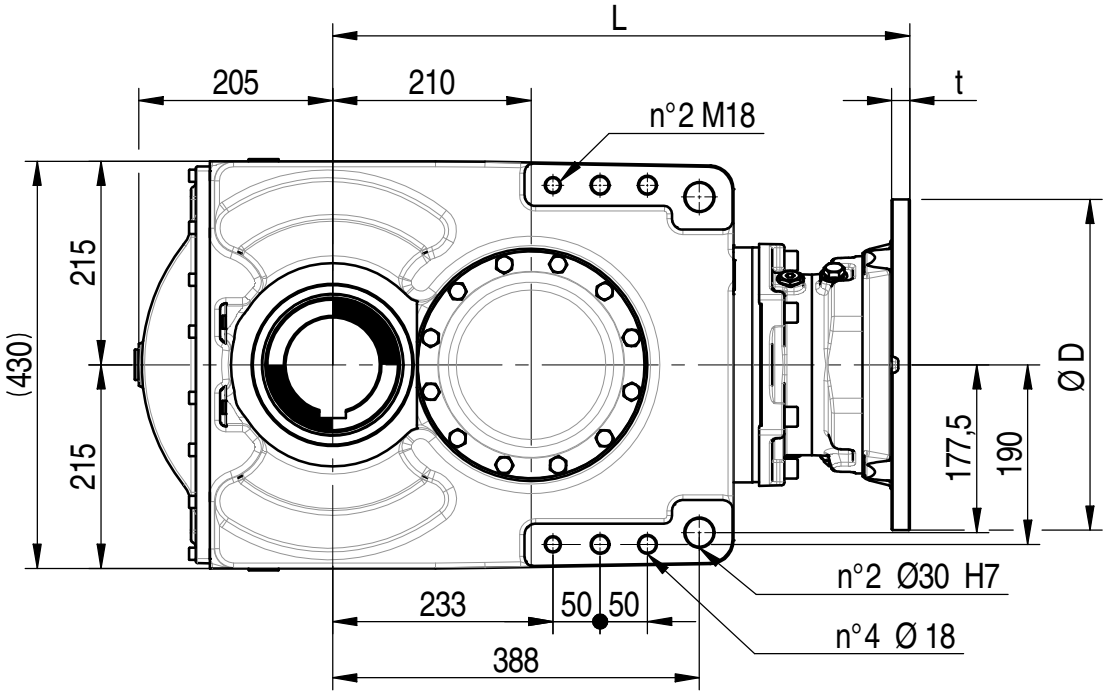

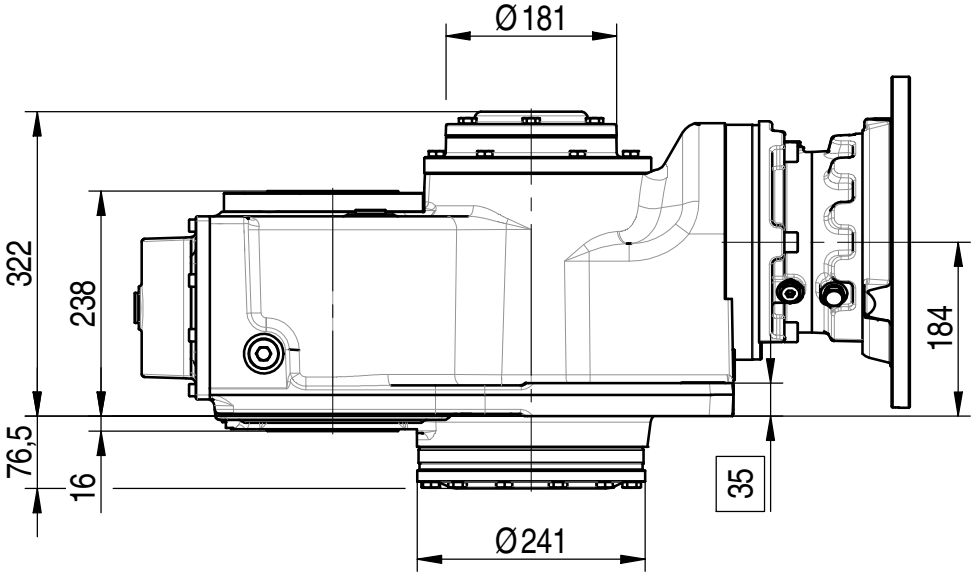

	Predisosizini IEC / IEC adaptor / IEC-Motorlaterne Prédisposition IEC / Predisposición para el motor IEC / Adaptador IEC										
	INPUT 00	71	80	90	100-112	132	160	180	200	225	
	-	170	200	200	250	300	350	350	400	450	D
	-	22	14,5	14,5	15	18	19	19	19	22	t
BPH321 - E	534 (255 Kg)	-	-	-	-	-	610,5 (280 Kg)	610,5 (280 Kg)	610,5 (280 Kg)	640,5 (290 Kg)	L (Peso*) (Weight*)
BPH421 - E	573,5 (260 Kg)	595,5 (265 Kg)	585 (265 Kg)	585 (265 Kg)	593 (265 Kg)	629 (270 Kg)	655 (285 Kg)	655 (285 Kg)	-	-	
BPH521 - E	617,5 (265 Kg)	639,5 (270 Kg)	629 (270 Kg)	629 (270 Kg)	637 (270 Kg)	673 (275 Kg)	-	-	-	-	

(*) I pesi sono indicativi / Weights are indicative

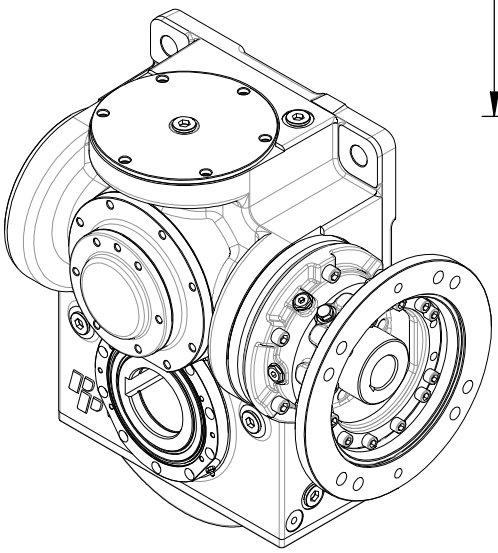

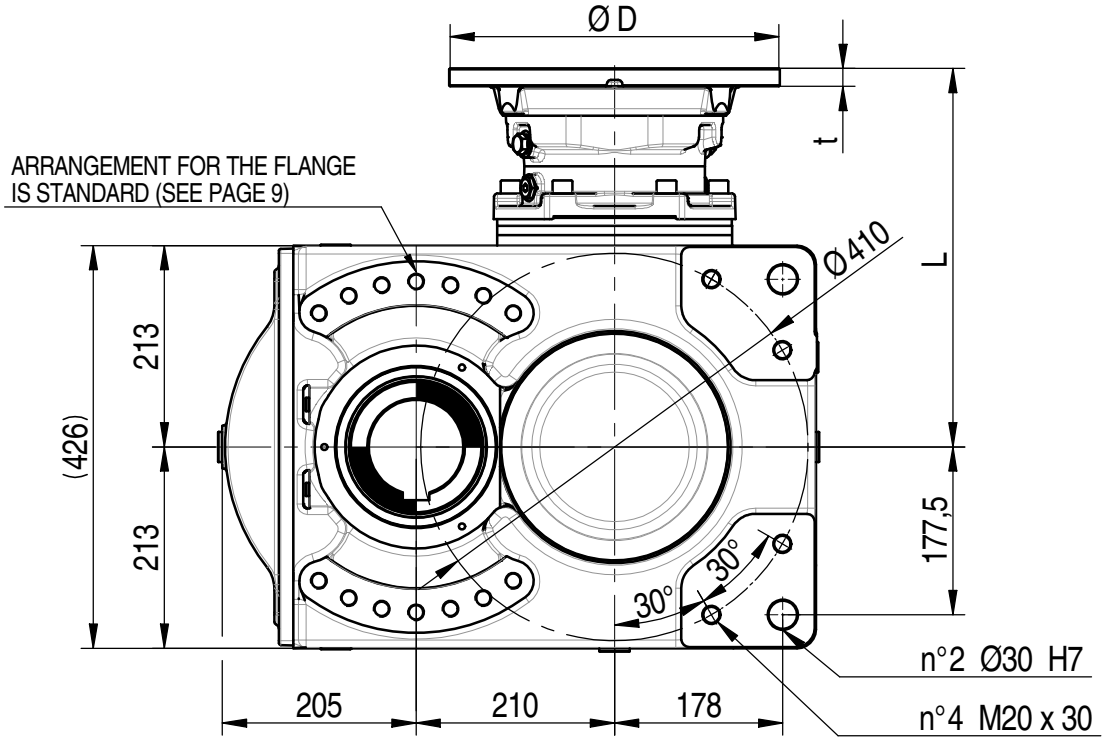

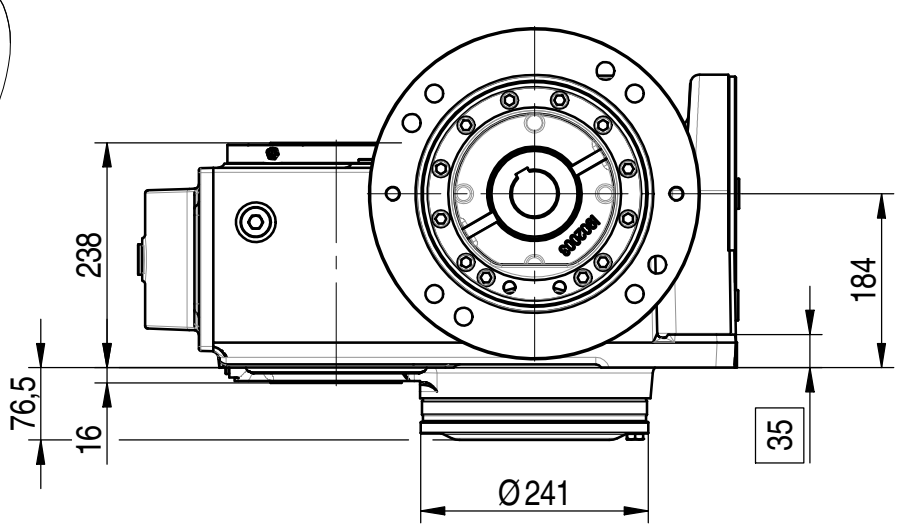

	Predisosizini IEC / IEC adaptor / IEC-Motorlaterne Prédisposition IEC / Predisposición para el motor IEC / Adaptador IEC										
	INPUT 00	71	80	90	100-112	132	160	180	200	225	
	-	170	200	200	250	300	350	350	400	450	D
	-	22	14,5	14,5	15	18	19	19	19	22	t
BPC321 - E	324 (275 Kg)	-	-	-	-	-	400,5 (300 Kg)	400,5 (300 Kg)	400,5 (300 Kg)	430,5 (310 Kg)	L (Peso*) (Weight*)
BPC421 - E	363,5 (280 Kg)	385,5 (285 Kg)	375 (285 Kg)	375 (285 Kg)	383 (285 Kg)	419 (290 Kg)	445 (305 Kg)	445 (305 Kg)	-	-	
BPC521 - E	407,5 (285 Kg)	429,5 (290 Kg)	419 (290 Kg)	419 (290 Kg)	427 (290 Kg)	463 (295 Kg)	-	-	-	-	

(*) I pesi sono indicativi / Weights are indicative

		n_1= 3000 min^{-1}			n_1= 1500 min^{-1}			n_1= 1000 min^{-1}			T_{2ISO} [Nm]	P_T [kW]
	i_{eff}	n_2 [min^{-1}]	P_{N1} [kW]	T_{N2} [Nm]	n_2 [min^{-1}]	P_{N1} [kW]	T_{N2} [Nm]	n_2 [min^{-1}]	P_{N1} [kW]	T_{N1} [Nm]		
BPW321 - E	**30,20**	99,3	78,38	7 275	49,7	48,25	8 955	33,1	36,33	10 115	12 640	35 (*)
	34,91	85,9	74,83	8 350	43,0	46,06	9 885	28,6	34,68	11 165	12 640	
	41,21	72,8	74,69	8 645	36,4	44,66	11 310	24,3	30,54	11 600	11 800	
	50,12	59,9	63,71	10 205	29,9	37,17	11 450	20,0	25,42	11 745	11 800	

Rapporti superiori sono possibili. Contattare il ns. Servizio Tecnico Commerciale per eventuali richieste
(*) Per posizioni di montaggio B6/V5/V6 PT=28kW - For mounting position B6/V5/V6 PT=28kW

Higer ratios are available. Contact our Technical Service for possible questions
Höhere Übersetzungen sind möglich, Kontaktieren Sie unseren technischen Vertriebsservice für Ihre Anfragen
Rapports supérieurs possibles, contacter notre service technico-commercial pour toute information
Una relación superior es possible. Solicitar información a nuestro Servicio Técnico Comercial
Relações superiores podem ser disponíveis. Entre em contato com o nosso Serviço Técnico Comercial para obter informações

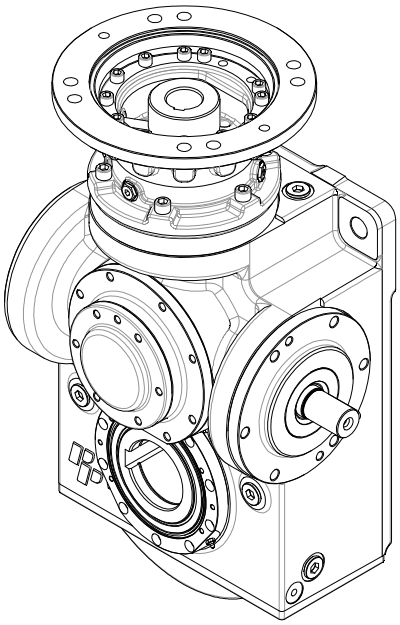

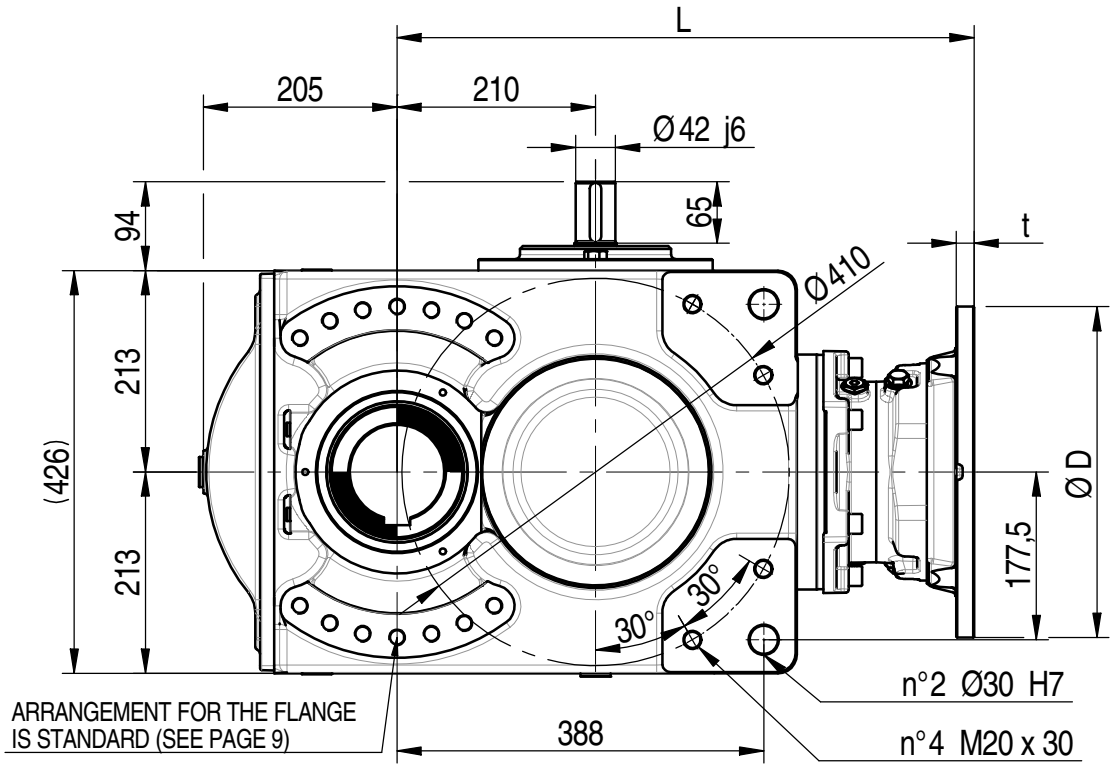

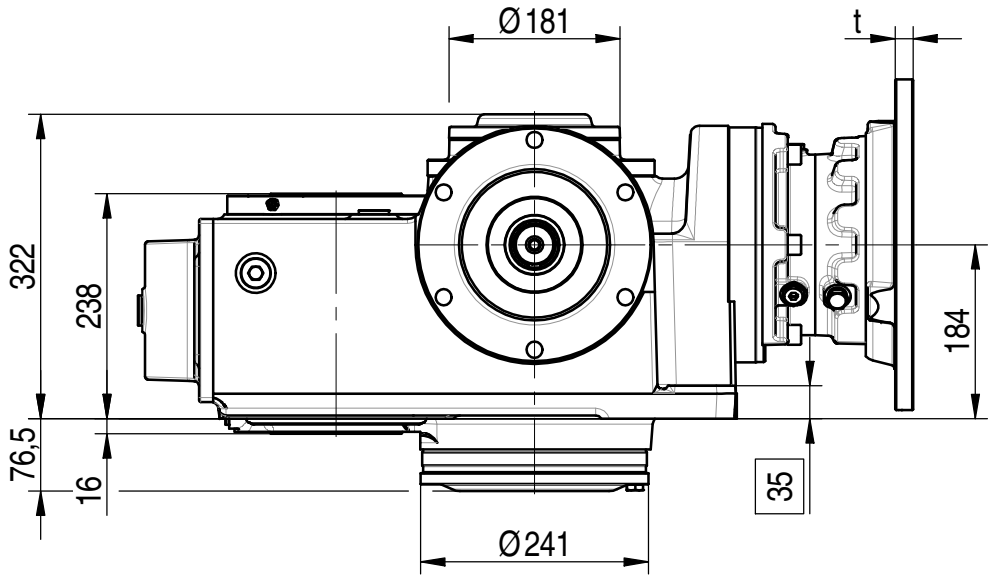

	Predisosizini IEC / IEC adaptor / IEC-Motorlaterne Prédisposition IEC / Predisposición para el motor IEC / Adaptador IEC										
	INPUT 00	71	80	90	100-112	132	160	180	200	225	
	-	170	200	200	250	300	350	350	400	450	D
	-	22	14,5	14,5	15	18	19	19	19	22	t
BPW321 - E	534 (285 Kg)	-	-	-	-	-	610,5 (310 Kg)	610,5 (310 Kg)	610,5 (310 Kg)	640,5 (320 Kg)	L (Peso*) (Weight*)

(*) I pesi sono indicativi / Weights are indicative

Predisposizione per montaggio rigido con flangia di uscita
Rigid mounting output flange arrangement

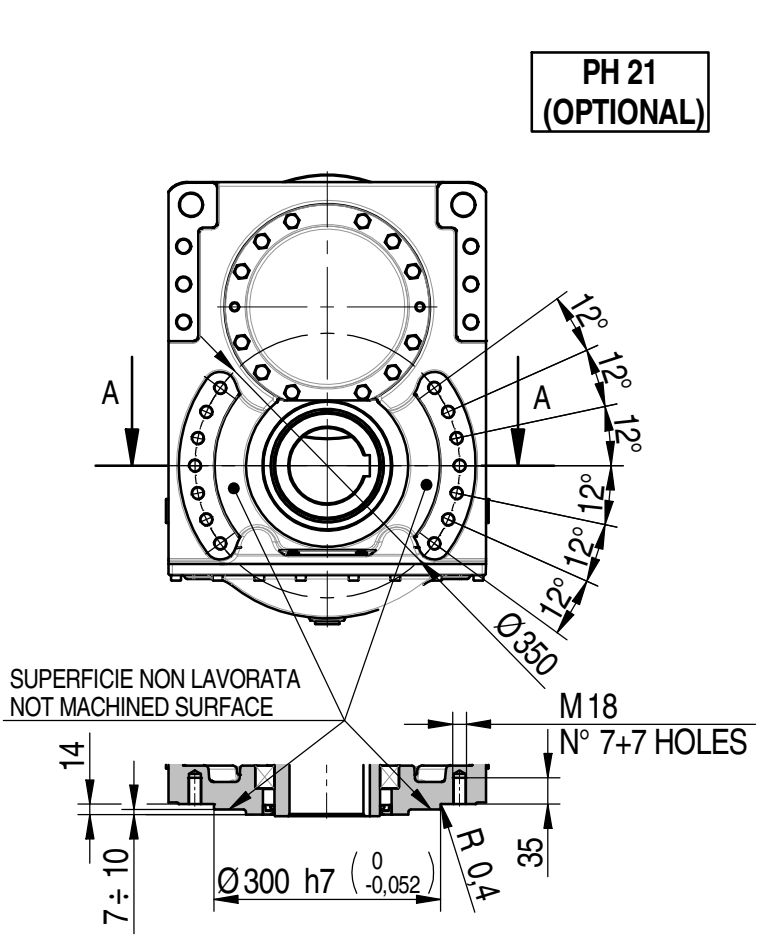

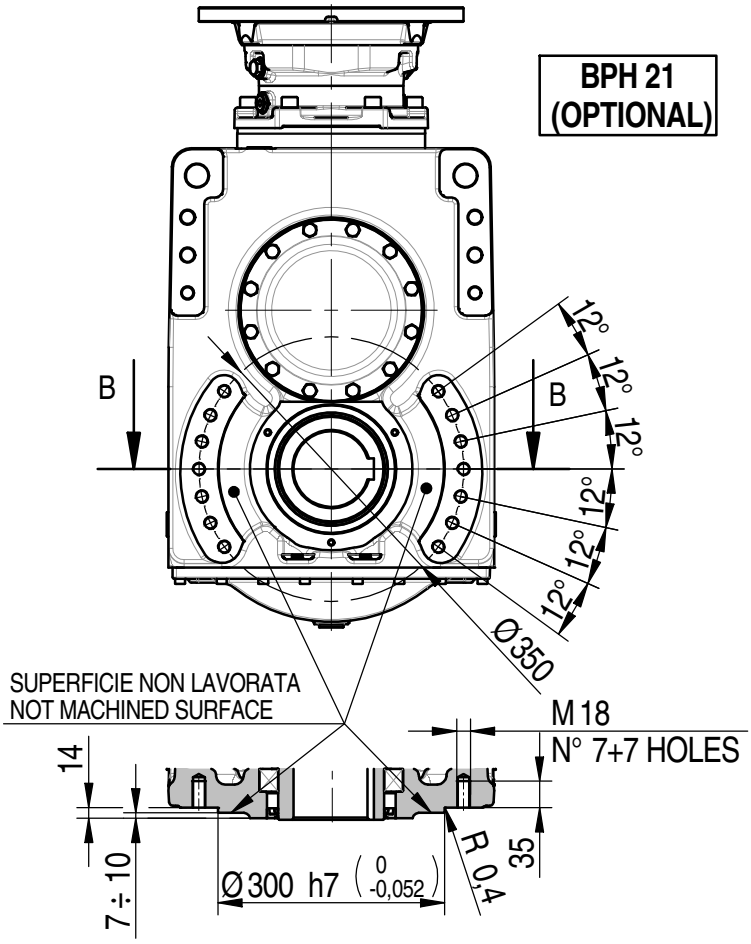

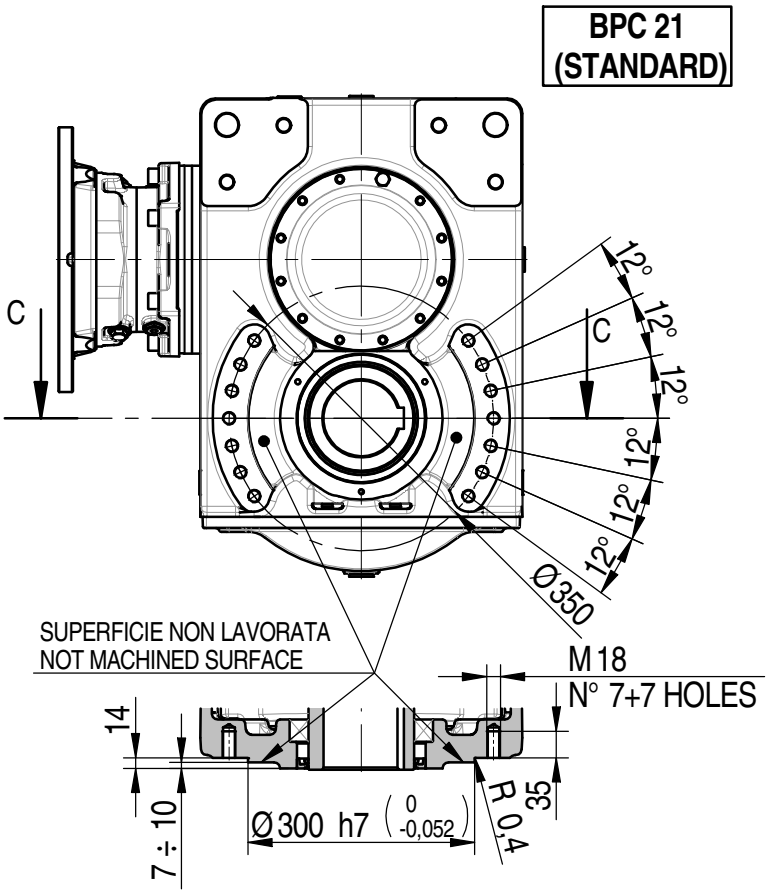

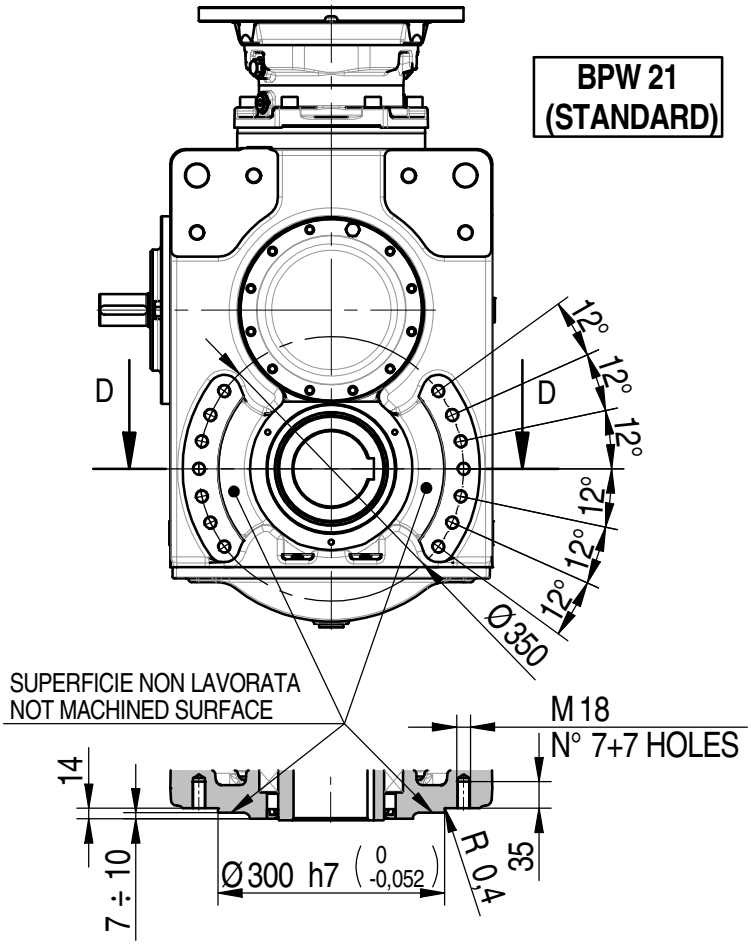

Albero uscita cavo
con cava per linguetta
Hollow shaft with keyway

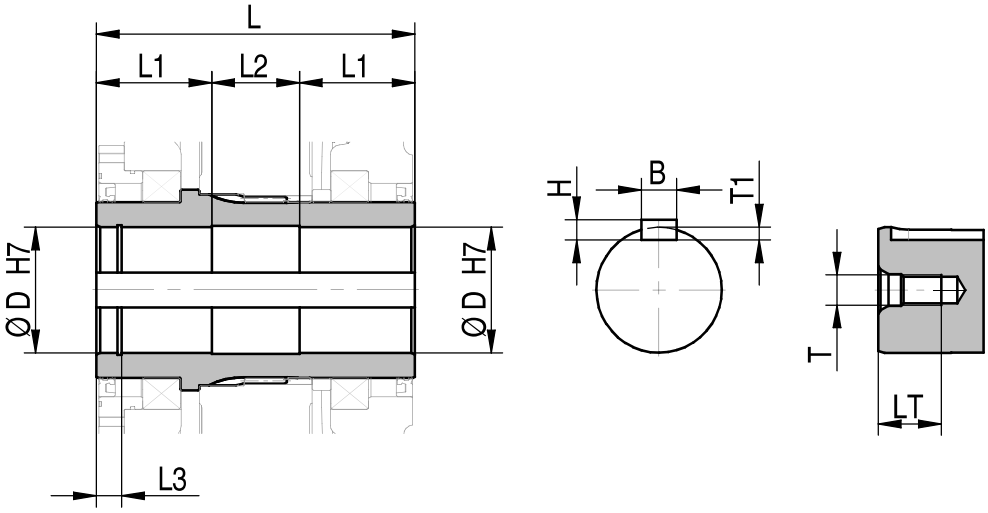

Albero macchina con spallamento
Machine shaft with shoulder

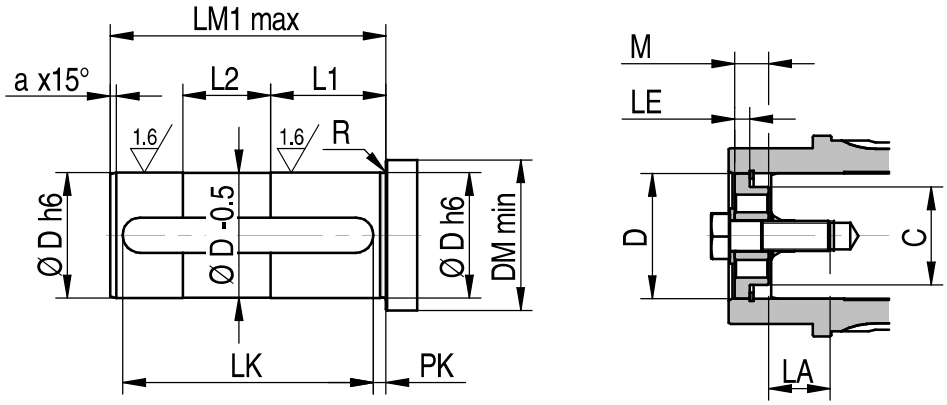

Albero macchina senza spallamento
Machine shaft without shoulder

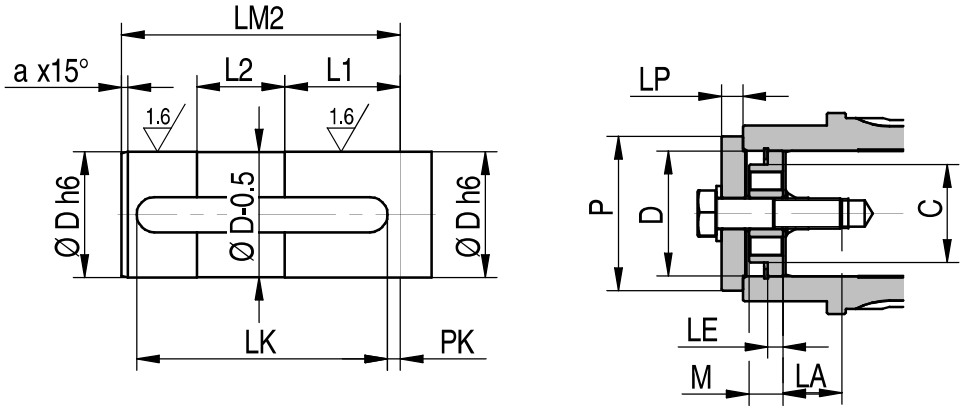

Taglia Size	Tipo Type	Riduttore Gear Unit					Albero macchina Machine shaft											
		D	L	L1	L2	L3	LM1 max	LM2	R	DM min	a	T	LT	B	T1	H	PK	LK
STANDARD																		
21	PH - BPH BPW - BPC	100	254	92	70	20	220	222	1.5	114	5	M24	55	28	10	16	12	200
SOLO SU RICHIESTA / ONLY ON REQUEST																		
21	PH - BPH BPW - BPC	110	254	92	70	20	220	222	1.5	124	5	M24	55	28	10	16	12	200

KIT FONDELLO - per albero macchina con spallamento (OPTIONAL) END PLATE KIT - for machine shaft with shoulder (OPTIONAL)						
Codice / code	D	C	LE	M	LA	Vite / Screw
KF01100	100	78	12	27	48	M24x80
KF01110	110	85	12	28	47	M24x80

KIT DISCO E FONDELLO - per albero macchina senza spallamento (OPTIONAL) PLATE AND END PLATE KIT - for machine shaft without shoulder (OPTIONAL)								
Codice / code	D	C	P	LP	LE	M	LA	Vite / Screw
KF12100	100	78	123	17	12	27	46	M24x100
1313651	110	85	123	17	12	28	47	M24x100

Albero uscita con calettatore
Hollow shaft for shrink disc

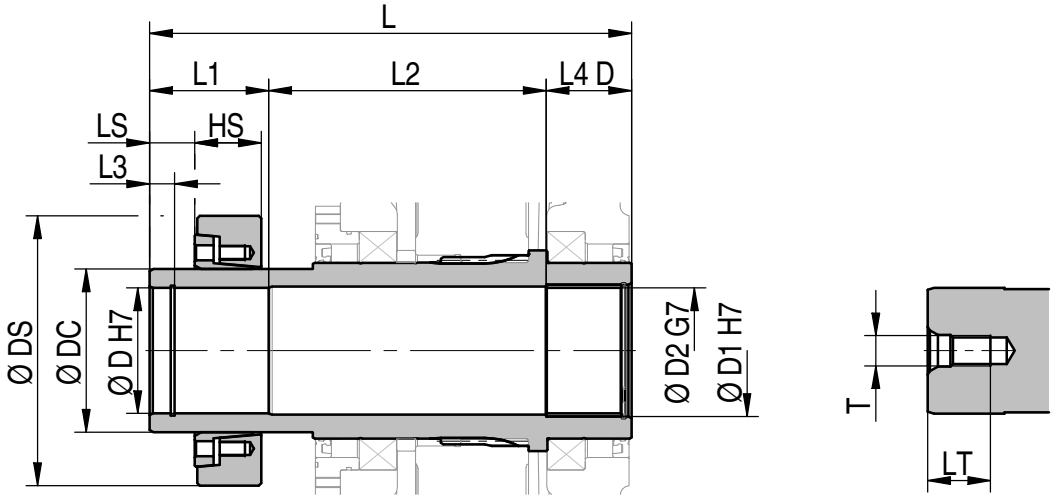

Albero macchina
con spallamento
Machine shaft with shoulder

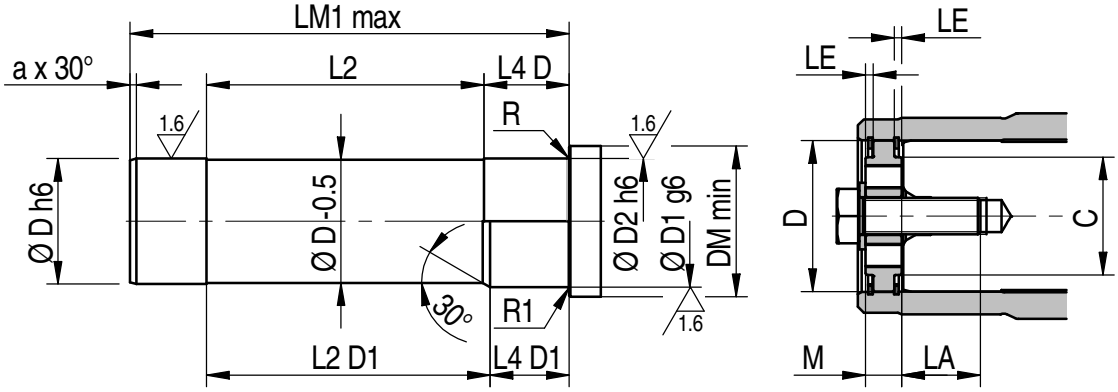

Albero macchina
senza spallamento
Machine shaft without shoulder

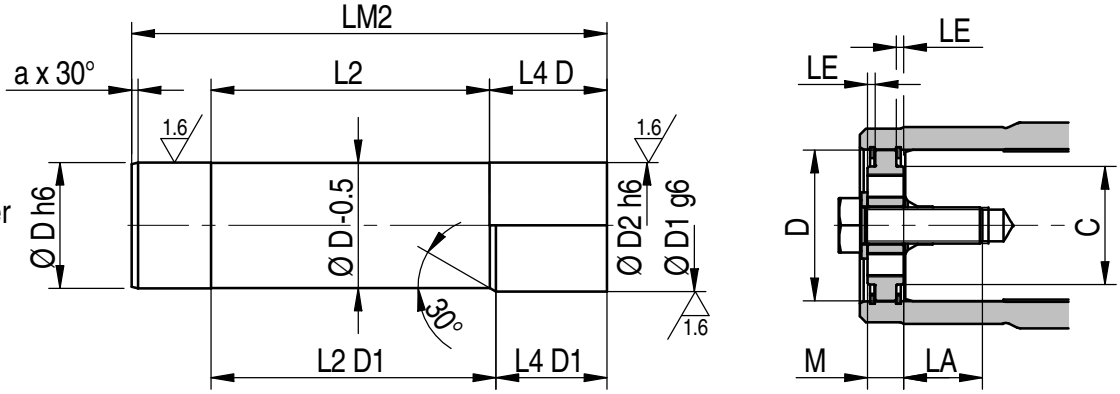

Taglia Size	Tipo Type	Riduttore Gear Unit								Albero macchina Machine shaft										Calettatore (OPTIONAL) Shrink disc (OPTIONAL)			
		D	D1	D2	L	L1	L2	L2 D1	L3	L4 D	L4 D1	LM1 max	LM2	R	R1	DM min	a	T	LT	DC	DS	HS	LS
STANDARD																							
21	PH	100	105	-	421	95	258	263	27	68	63	390	392	3,5	1,5	120	3	M24	55	130	215	53	32
OPTIONAL																							
21	PH	100	-	100	421	95	258	263	27	68	63	390	392	3,5	1,5	120	3	M24	55	130	215	53	32

KIT FONDELLO - per albero macchina con e senza spallamento (OPTIONAL) END PLATE KIT - for machine shaft with and without shoulder (OPTIONAL)						
Codice / code	D	C	LE	M	LA	Vite / Screw
1313222	100	78	5	24	51	M24x80

Albero uscita con calettatore
Hollow shaft for shrink disc

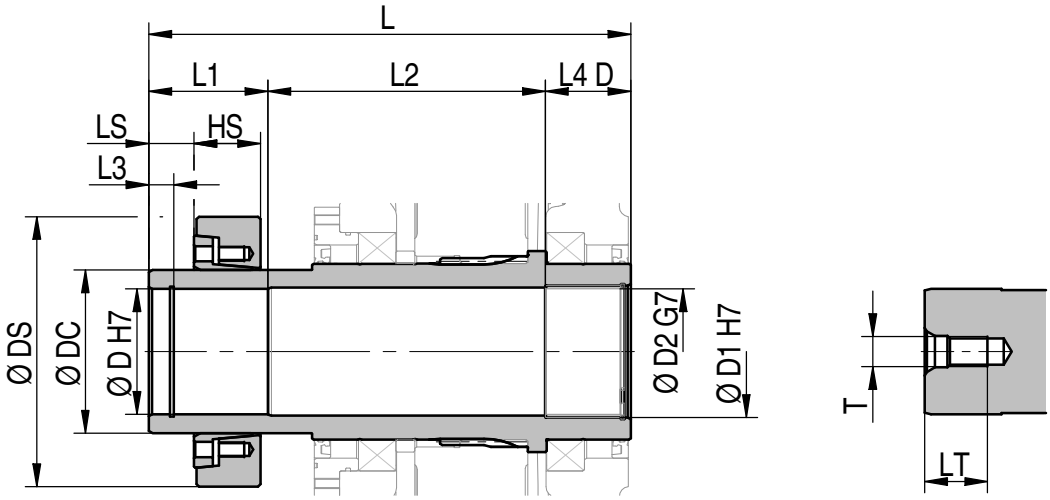

Albero macchina
con spallamento
Machine shaft with shoulder

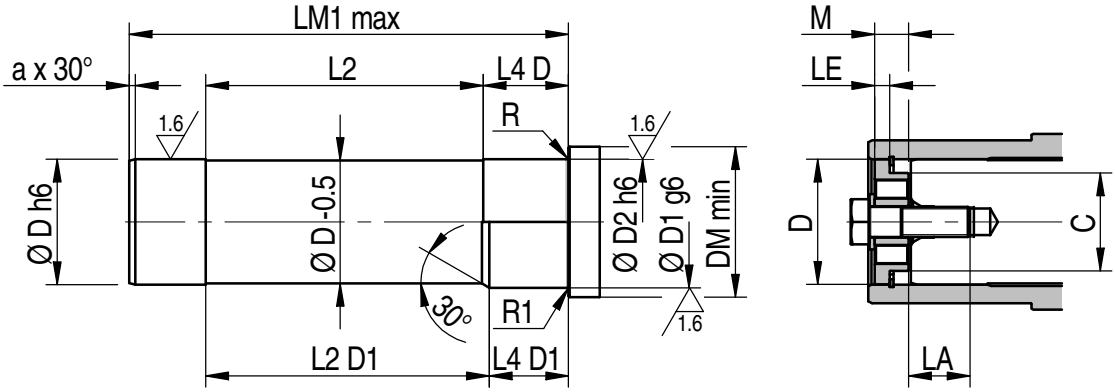

Albero macchina
senza spallamento
Machine shaft without shoulder

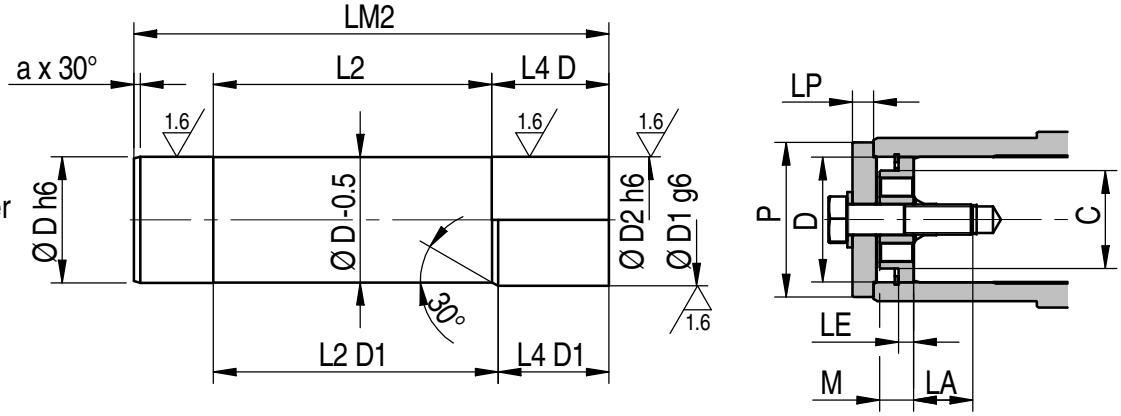

Taglia Size	Tipo Type	Riduttore Gear Unit								Albero macchina Machine shaft										Calettatore (OPTIONAL) Shrink disc (OPTIONAL)			
		D	D1	D2	L	L1	L2	L2 D1	L3	L4 D	L4 D1	LM1 max	LM2	R	R1	DM min	a	T	LT	DC	DS	HS	LS
STANDARD																							
21	BPH BPW BPC	100	105	-	384	95	221	226	20	68	63	350	352	3,5	1,5	120	3	M24	55	130	215	53	36
OPTIONAL																							
21	BPH BPW BPC	100	-	100	384	95	221	226	20	68	63	350	352	3,5	1,5	120	3	M24	55	130	215	53	36

KIT FONDELLO - per albero macchina con spallamento (OPTIONAL) END PLATE KIT - for machine shaft with shoulder (OPTIONAL)						
Codice / code	D	C	LE	M	LA	Vite / Screw
KF01100	100	78	12	27	48	M24x80

KIT DISCO E FONDELLO - per albero macchina senza spallamento (OPTIONAL) PLATE AND END PLATE KIT - for machine shaft without shoulder (OPTIONAL)								
Codice / code	D	C	P	LP	LE	M	LA	Vite / Screw
KF12100	100	78	123	17	12	27	46	M24x100

Albero uscita cavo scanalato
Splined hollow shaft

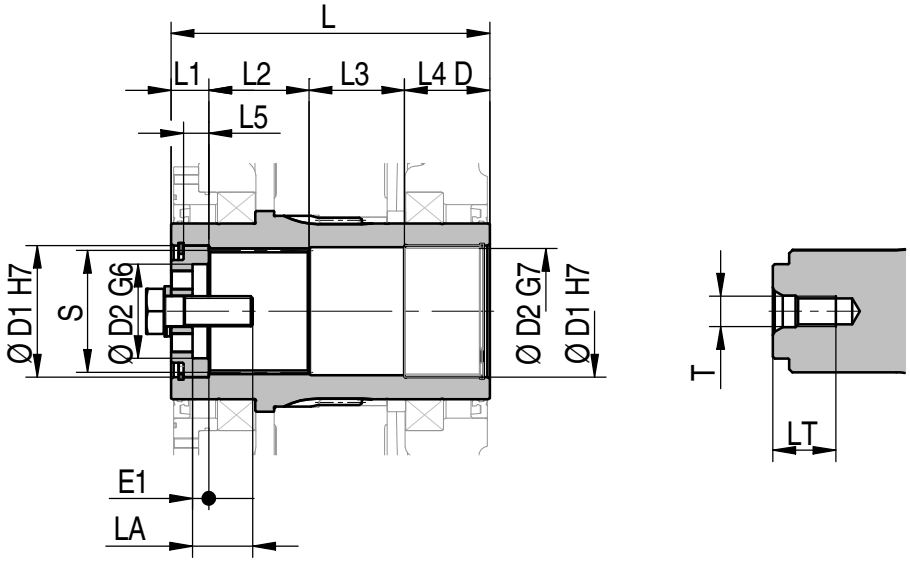

Albero macchina con spallamento
Machine shaft with shoulder

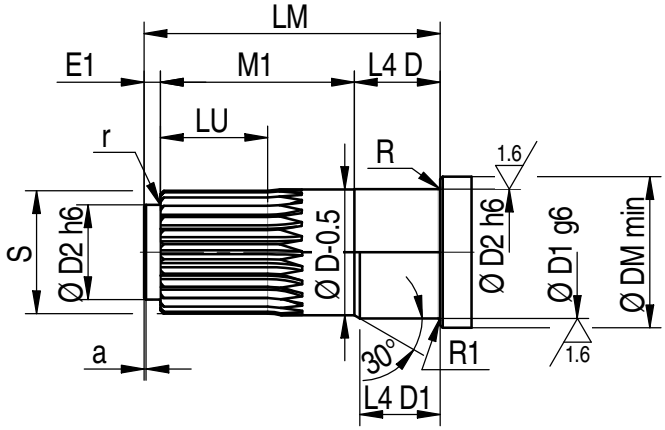

Albero macchina senza spallamento
Machine shaft without shoulder

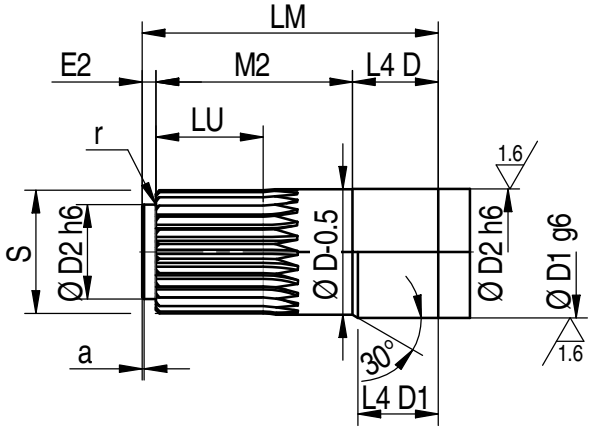

Taglia Size	Tipo Type	Riduttore Gear unit									Albero macchina Machine shaft																Fondello (STANDARD) End plate (STANDARD)
		S	D	D1	D2	L	L1	L2	L3	L5	L4 D	L4 D1	LM	R	R1	DM min	D2	a	r	E1	E2	LU	M1	M2	T	LT	LA	code
STANDARD																												
21	PH BPH BPW BPC	100x94 DIN 5482	100	105	-	254	30	80	76	20	68	63	235	3,5	1,5	120	75	2	0,8	13	11	85	154	156	M24	55	48	KF03100 (M24x70)
OPTIONAL																												
21	PH BPH BPW BPC	100x94 DIN 5482	100	-	100	254	30	80	76	20	68	63	235	3,5	1,5	120	75	2	0,8	13	11	85	154	156	M24	55	48	KF03100 (M24x70)

TENUTE / SEALING SYSTEMS

UN ANELLO DI TENUTA
SINGLE SHAFT SEAL
• NBR (STADARD)
• FKM (OPTIONAL)

(OPTIONAL)
DUE ANELLI DI TENUTA
TWO SHAFT SEALS
• NBR
• FKM

(OPTIONAL)
TENUTE A CASSETTA
CASSETTE SEAL
• NBR
• FKM / FKM

(OPTIONAL)
(Available only for machine side)
TENUTE A LABIRINTO
CON GRASSO RIALIMENTABILE
REFILLABLE GRASED
LABYRINTH SEALS

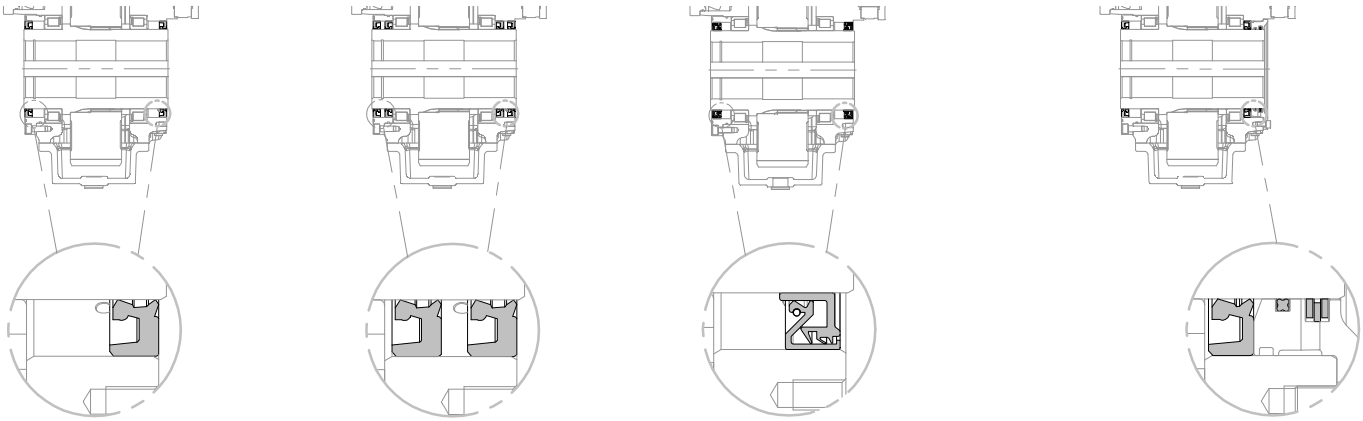

KIT DI REAZIONE
REACTION KIT
code: IA00127

FLANGIA DI REAZIONE
REACTION FLANGE
code: 1312687

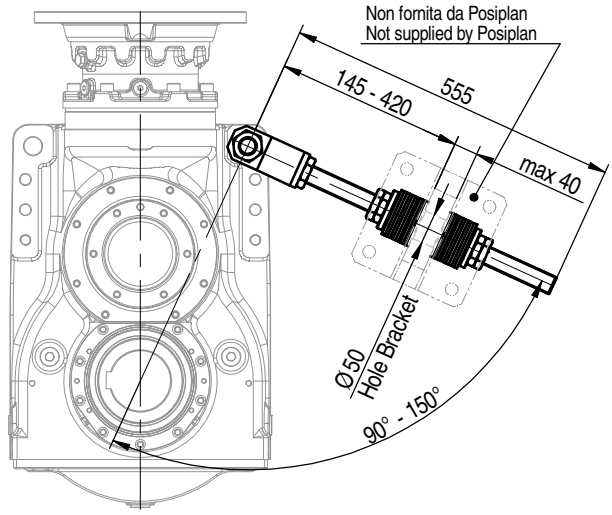

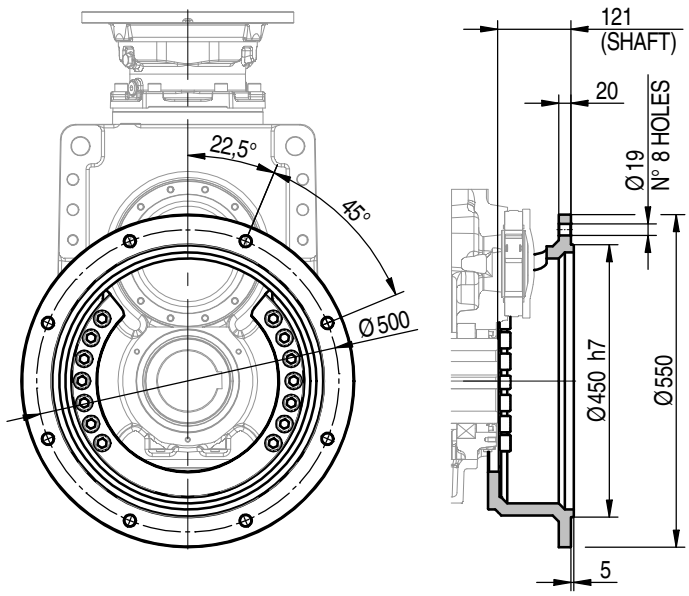

SISTEMA DI RISCALDAMENTO
HEATING SYSTEM
code: IA00307

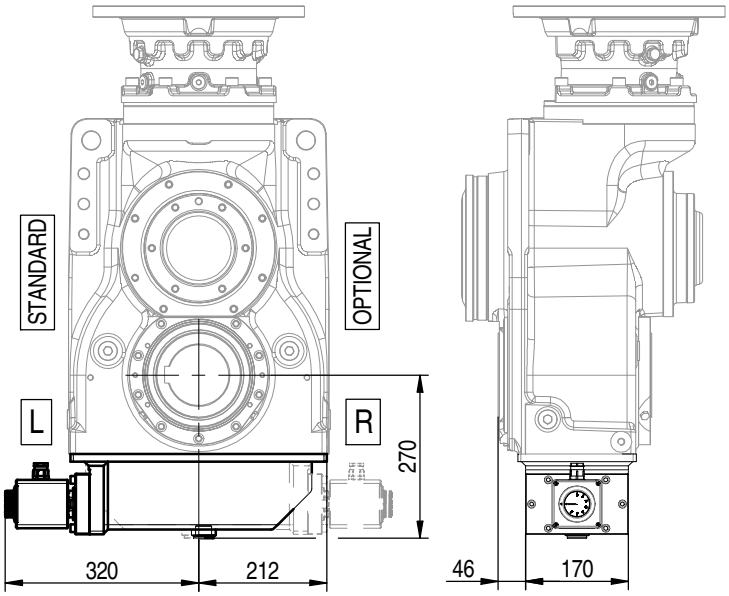

SISTEMA DI RAFFREDDAMENTO
COOLING COIL SYSTEM
code: 1313639

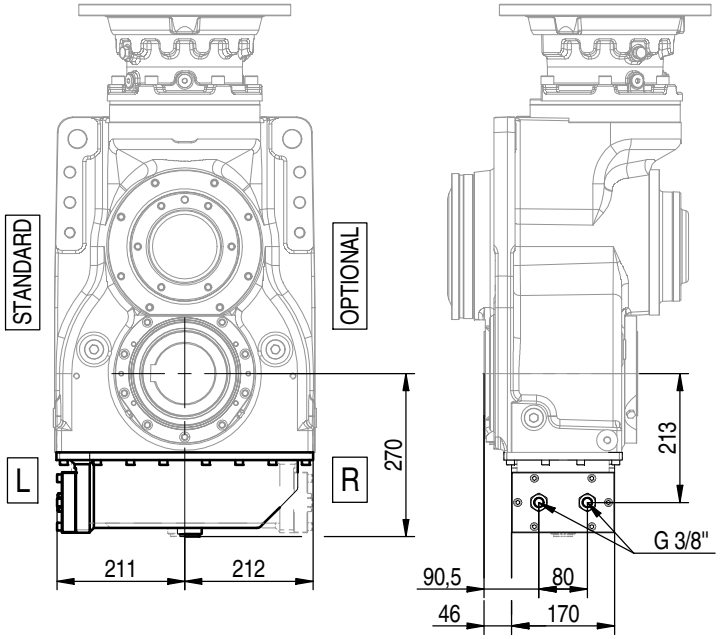

COPERCHIO ALBERO K/S
COVER FOR K/S SHAFT
code: IA00281

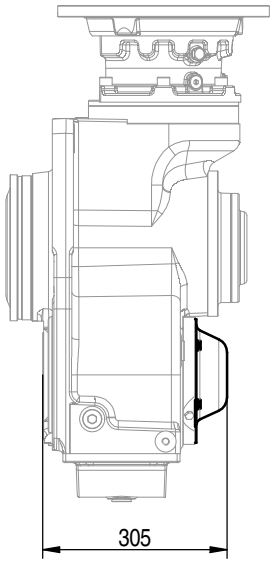

COPERCHIO ALBERO D
COVER FOR D SHAFT
code: 1312334 (for BPH)
code: 1312340 (for PH)

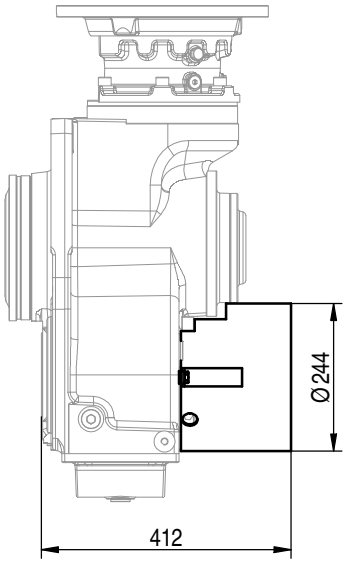

ANTIRETRO
BACKSTOP
code: 1313446

Non applicabile nella versione PH e posizione di montaggio VX
Not applicable in PH version and VX mounting position

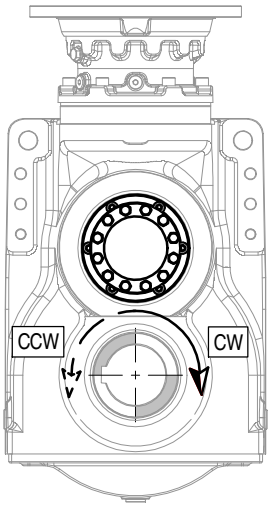

Verso di rotazione libera,
dell'albero d'uscita
Output shaft free rotation

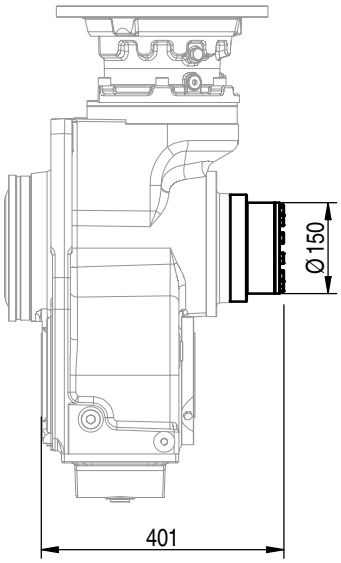

PH 21 CON FRENO MB / PH 21 WITH MB BRAKE

I riduttori possono essere equipaggiati in entrata con freno a dischi multipli in bagno d'olio ad apertura idraulica.
The gear unit inputs can be equipped with hydraulically released oil-bath multidisc brakes.

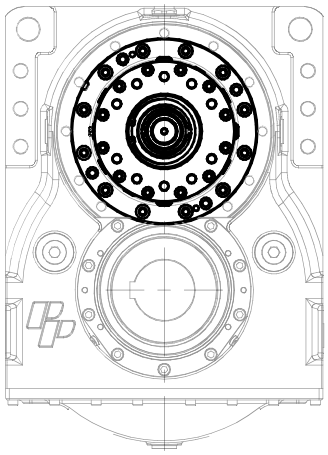

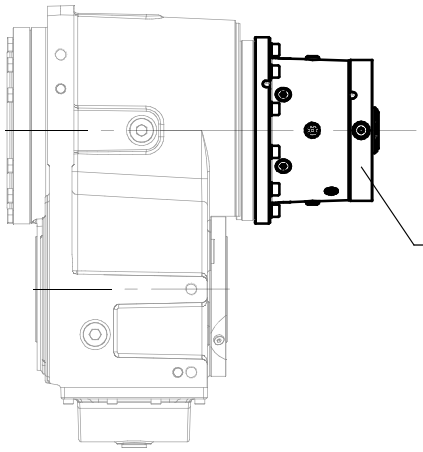

BPH 21 CON FRENO MB / BPH 21 WITH MB BRAKE
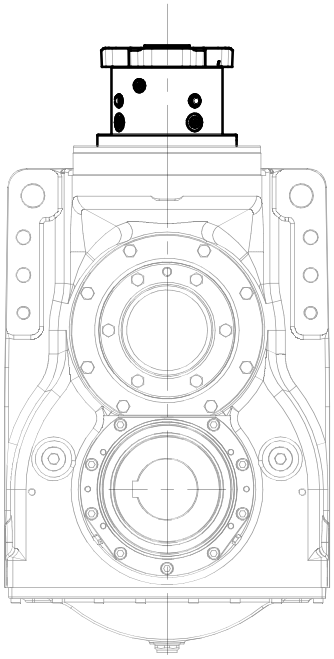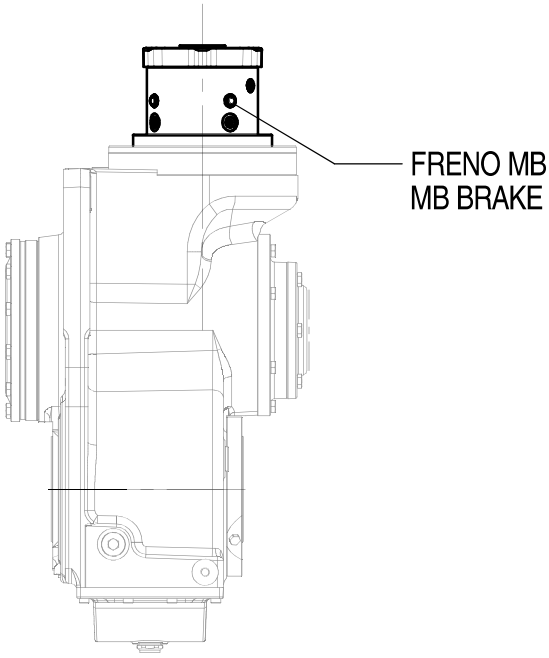
I riduttori possono essere equipaggiati in entrata con freno a dischi multipli in bagno d'olio ad apertura idraulica.
The gear unit inputs can be equipped with hydraulically released oil-bath multidisc brakes.